Fahrradhaltesystem
Comfort Class

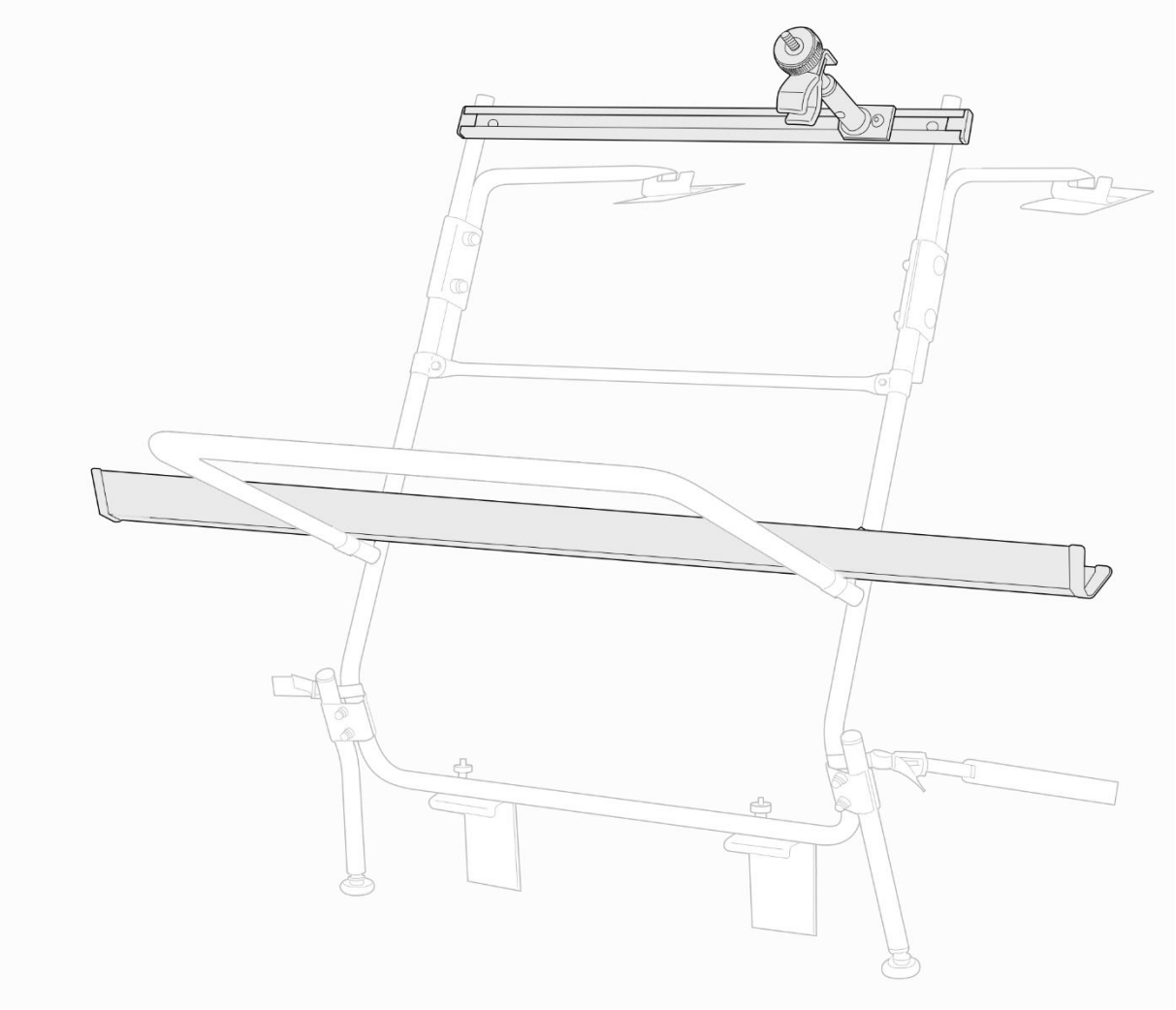

Montageanleitung

Art.-Nr.: 6010

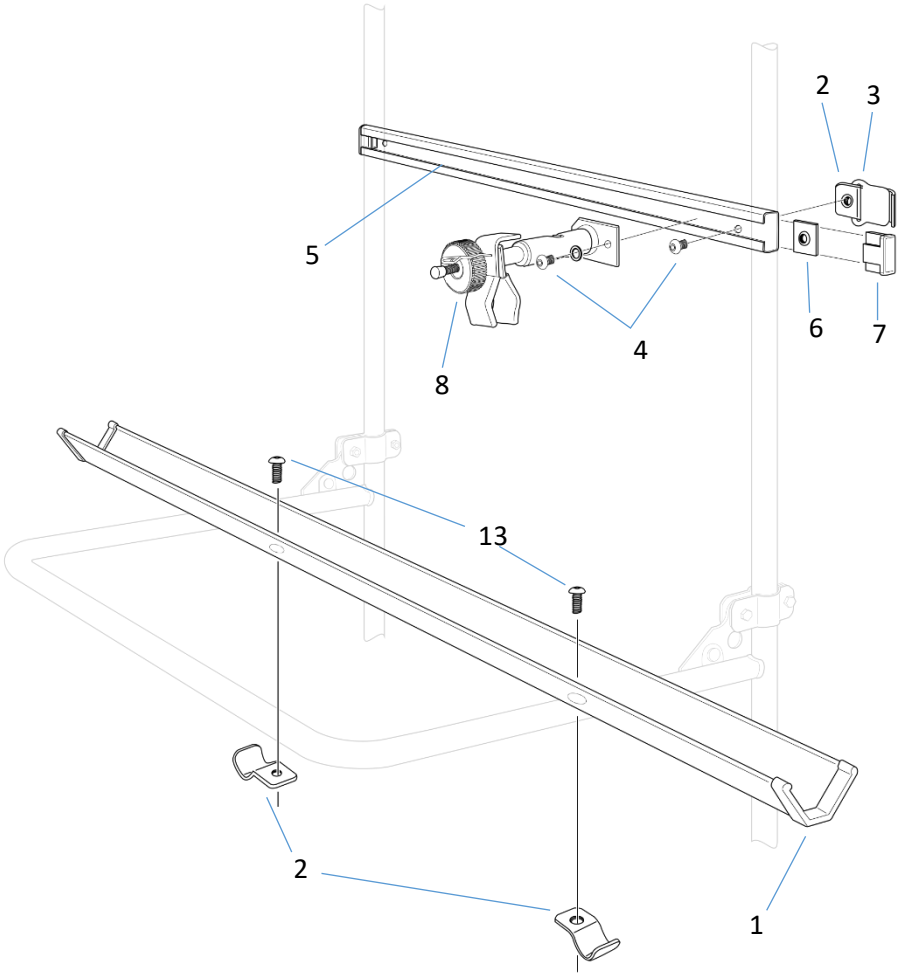

Nr.	Bezeichnung		Menge
1	Fahrradschiene 135cm		1
2	Gewindeschelle		4
3	Gewindeschellen Gummi		4
4	Innensechskantschraube M8 x 12mm		5
5	C-Schiene 67,5cm		1
6	Flachmutter		1
7	Endkappe für C-Schiene		2
8	Standardhalter I		1
10	Schutzgummi für das Gewinde		1
11	Gurt 45 cm		2
12	Innensechskantschlüssel 5 mm		1
13	Innensechskantschraube M8 x 16mm		2

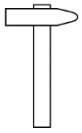

DE	Benötigt wird ein Innensechskantschlüssel und ein Hammer
EN	Required a Allen key and a hammer

Sicherheitshinweise

- Das Heckträgersystem ist für den Transport von Fahrrädern mit Standardrahmen geeignet. Sollte das Fahrrad einen anderen Rahmen haben, befestigen sie das Rad zusätzlich mit einem Spanngurt zum Träger.

- Träger, die mit einem Schloss angebracht werden, müssen sich stets in verriegelter Position befinden. Der Schlüssel muss abgezogen und während des Transports im Inneren des Fahrzeugs aufbewahrt werden.

- Die Rändelmuttern der Fahrradhalter müssen auch ohne Fahrrad Fest angezogen werden.

- Paulchen System übernimmt keine Haftung für Schäden an Carbon-Rahmen oder -Gabeln während der Montage und / oder der Nutzung des Trägers.

- Beladen Sie das Heckträgersystem so, dass das Fahrrad mit dem größten Gewicht zuerst geladen wird. Danach bitte das leichtere Fahrrad laden.

Hinweise

Attention

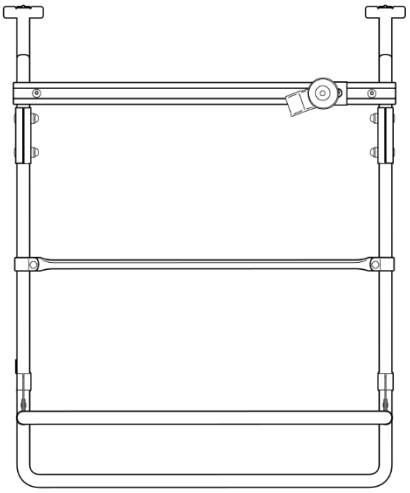

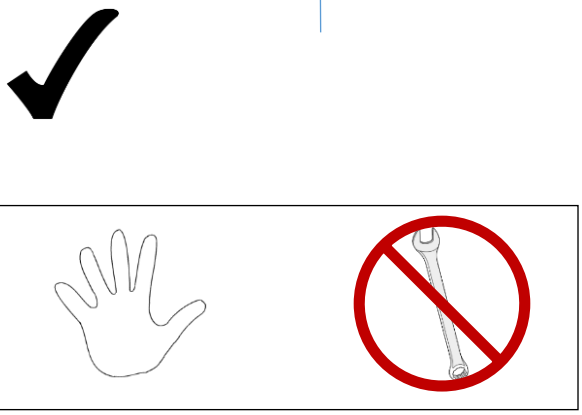

1

FB1

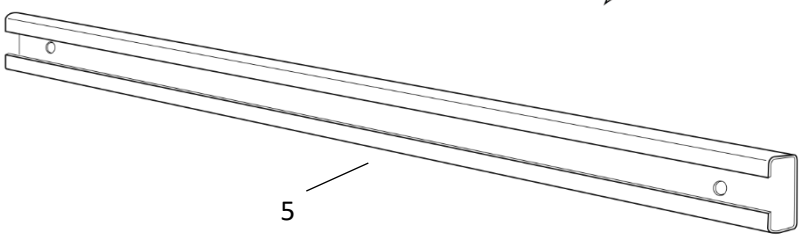

2x

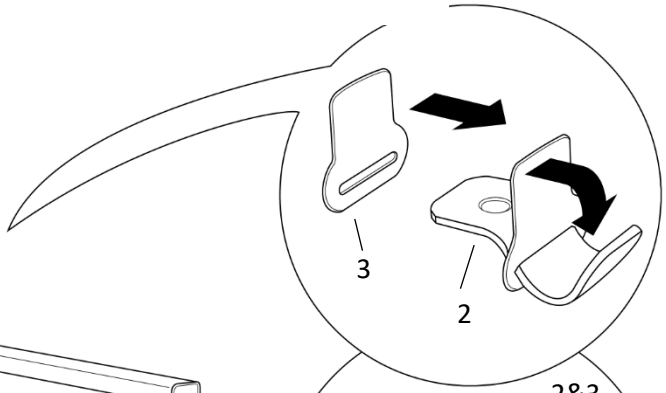

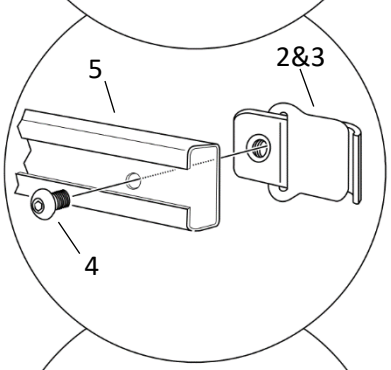

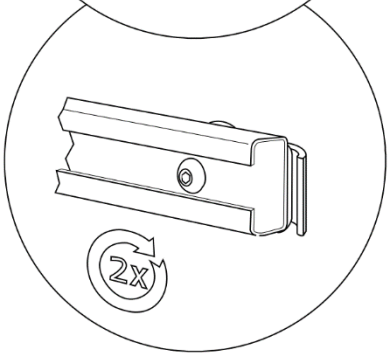

221020-6010-1.3

2

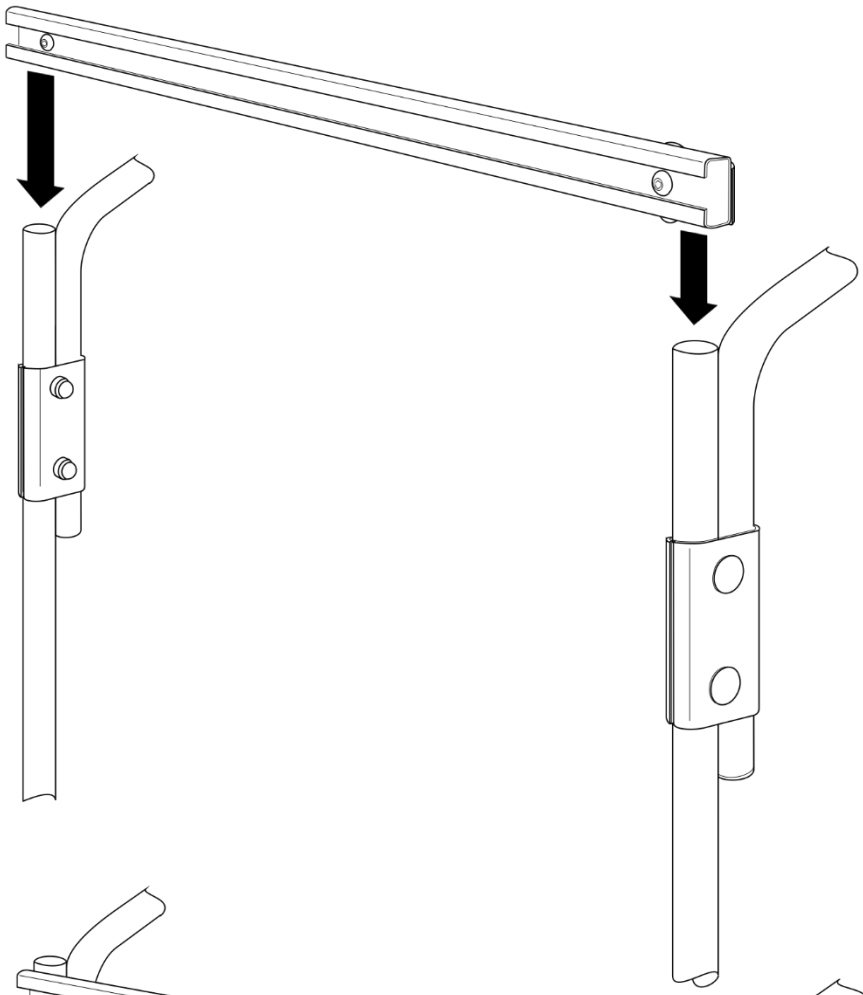

3

FB2

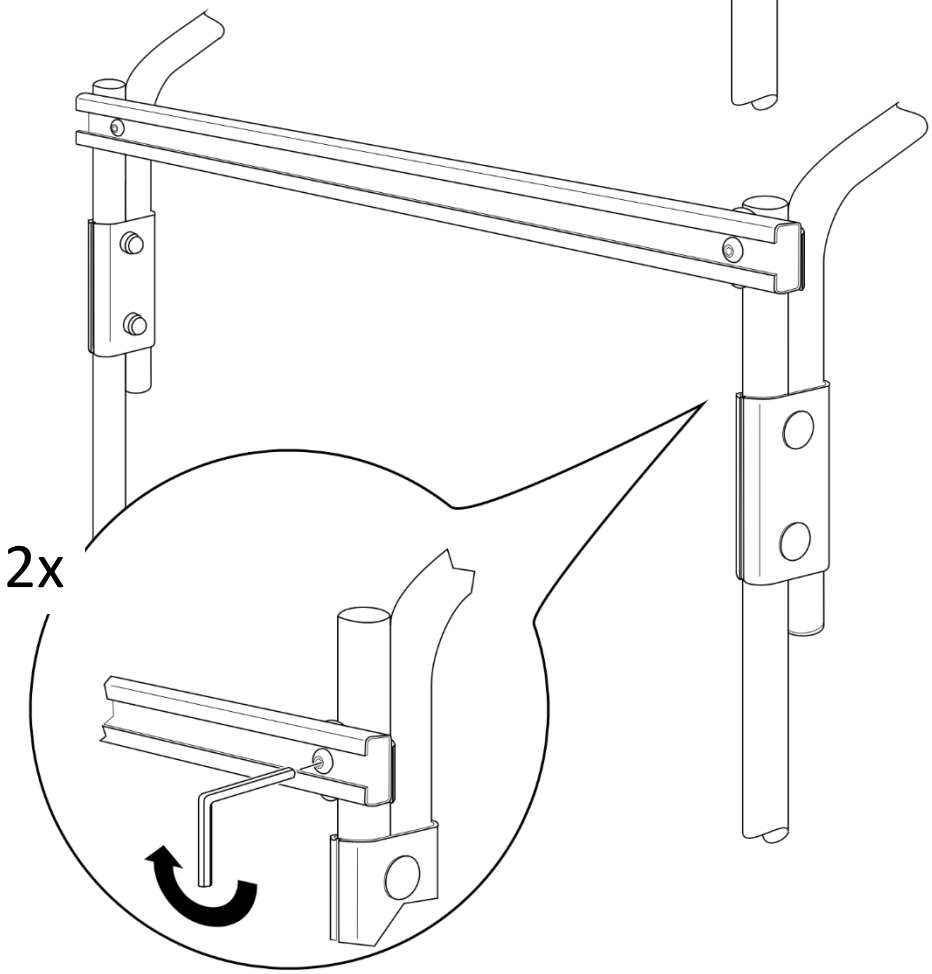

4

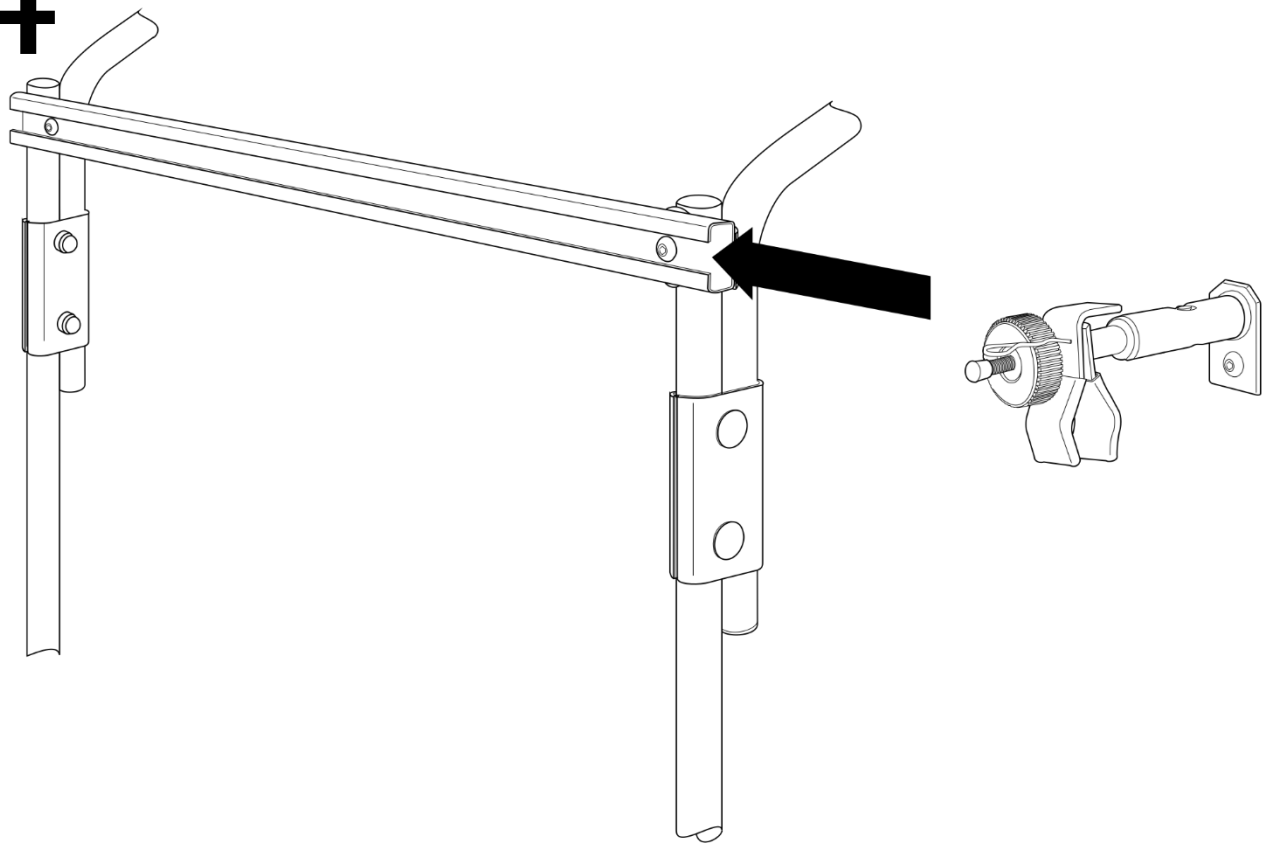

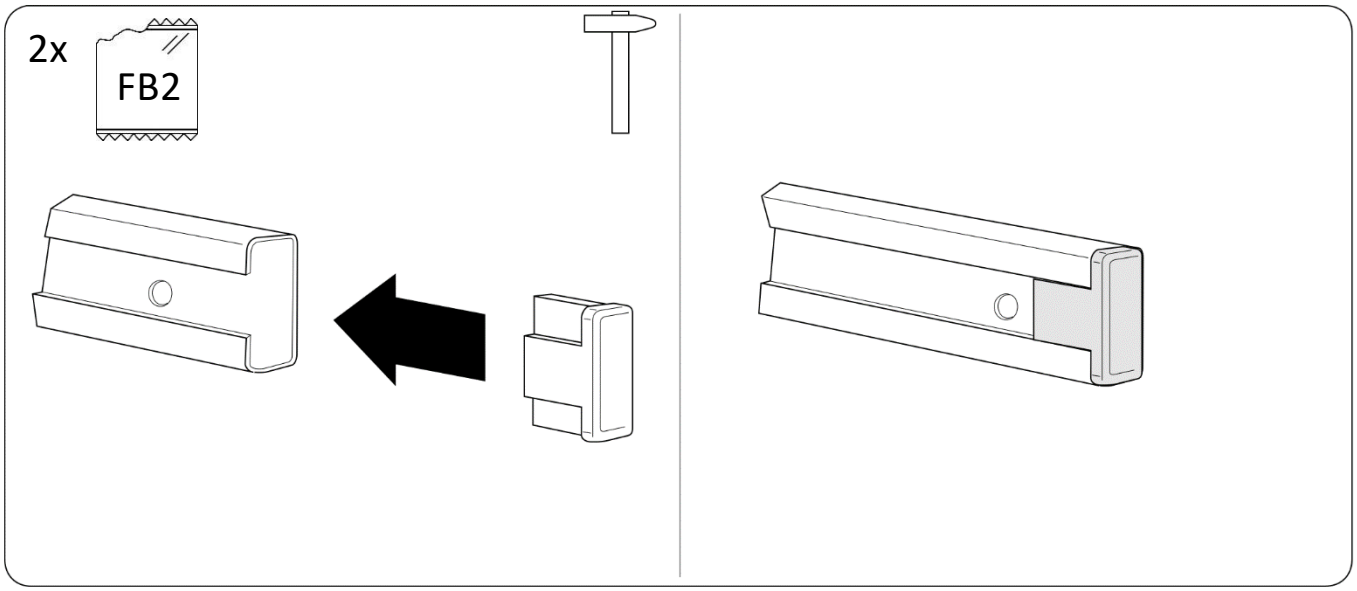

Hinweis

Zur Montage der Fahrradschienen

Bitte beachten Sie, dass bei Trägern die auf einer Flügeltür angebaut werden,
die Fahrradschienen seitlich zur Mitte versetzt montiert werden müssen.

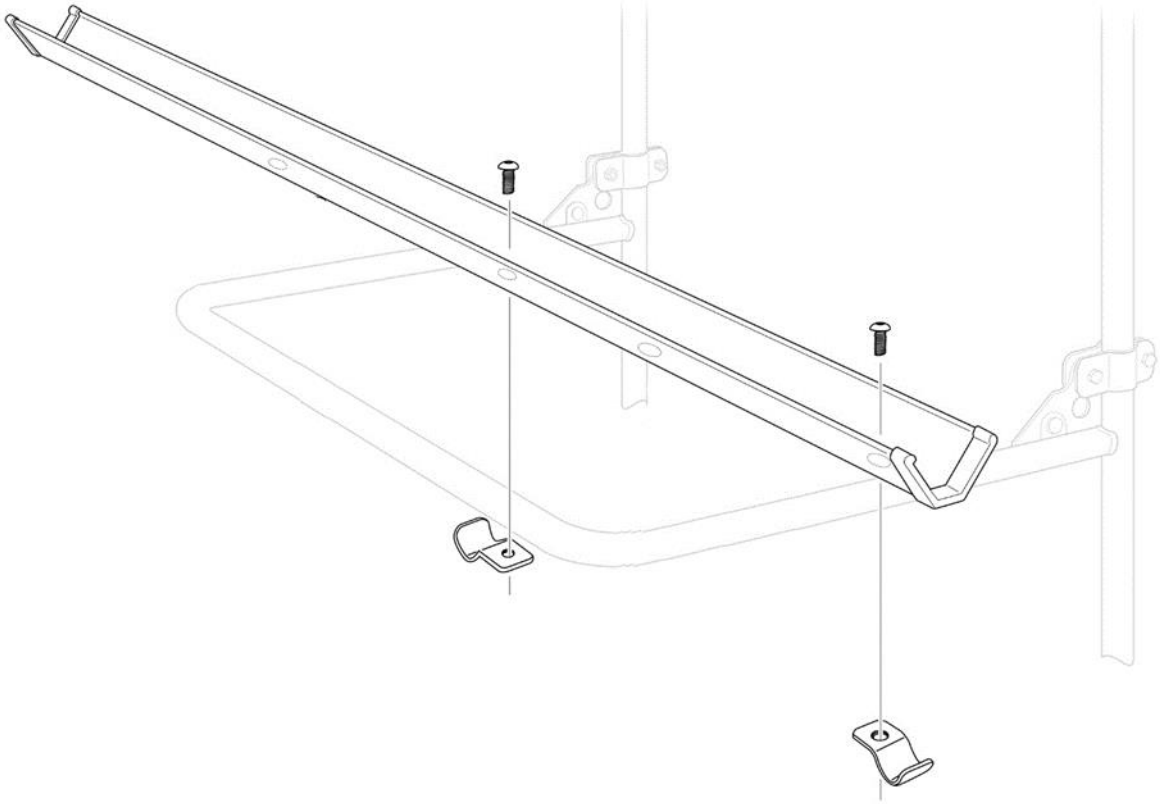

5

FB1

DE	Beachten Sie, dass bei der Montage des Lastenrahmen und Fahrradschienen die Rückleuchten des Fahrzeugs frei bleiben!
EN	Please note that when the load frame and bicycle rails are installed, the taillights of the vehicle remain free!

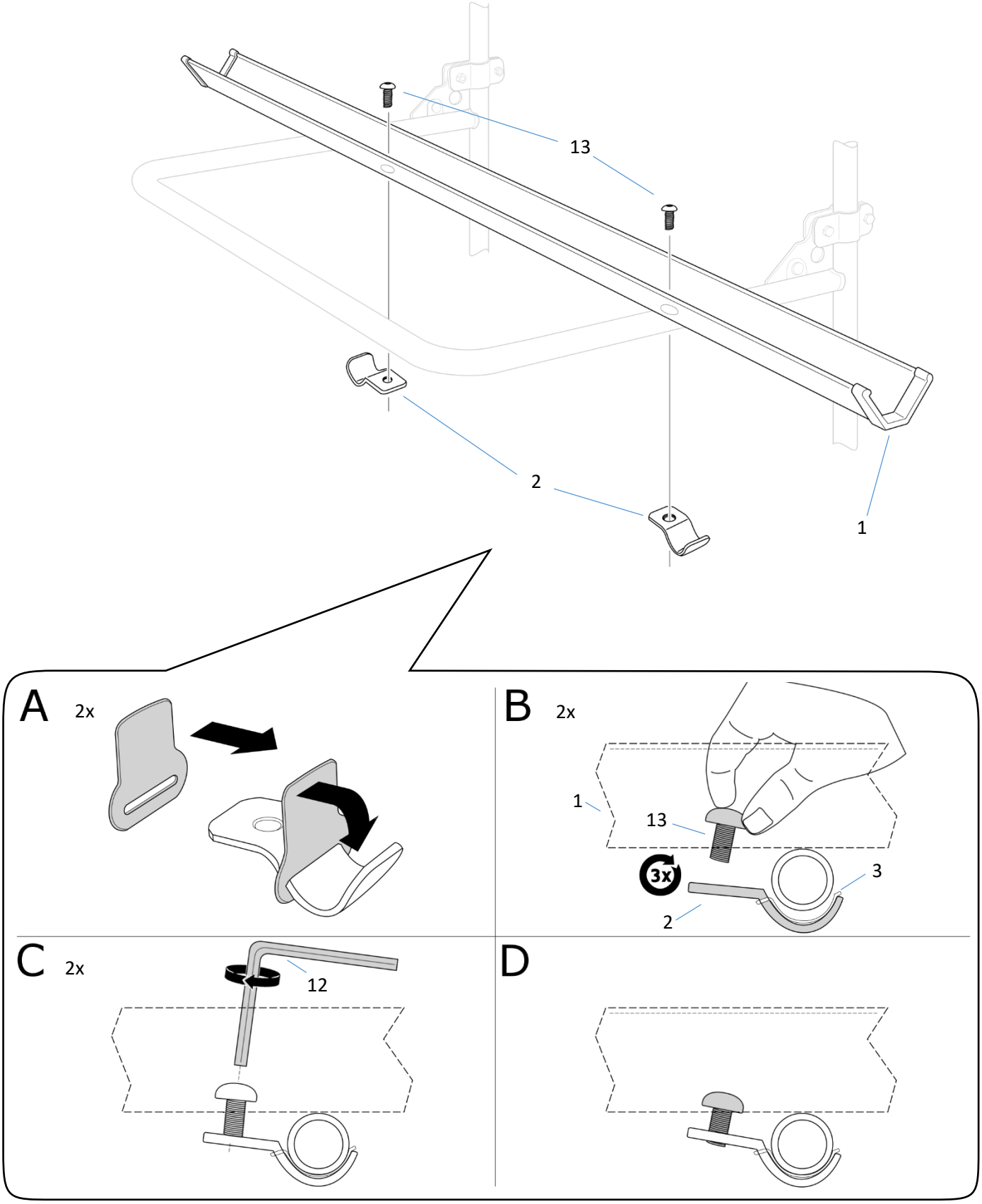

Hinweise

für Standardhalter I und II

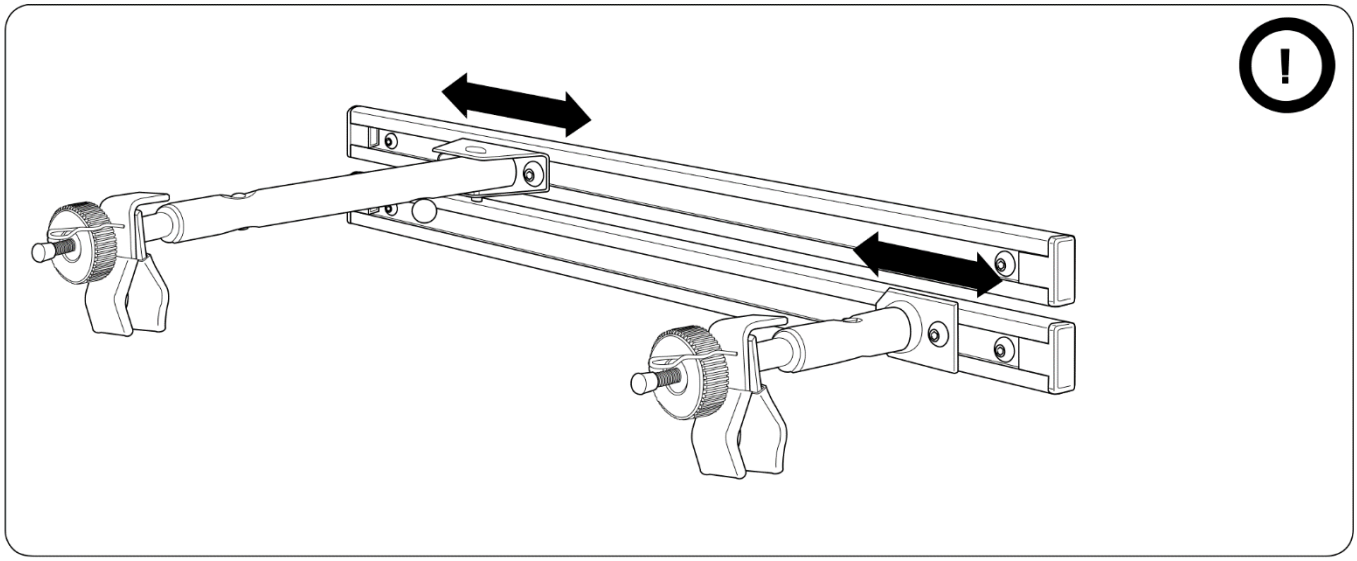

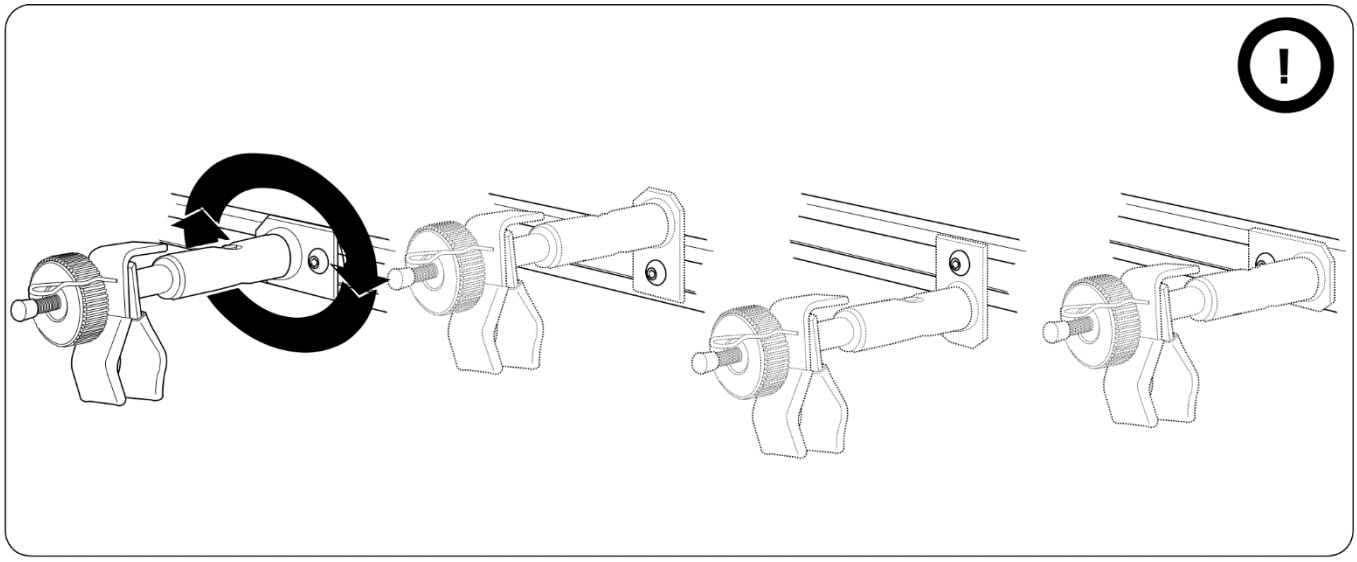

Bedienung

Operating instructions

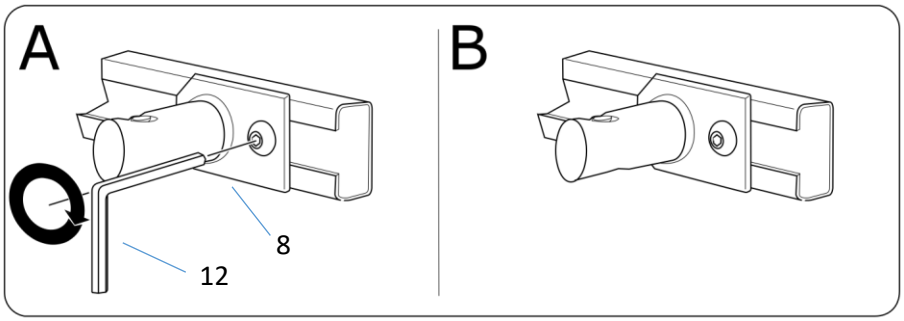

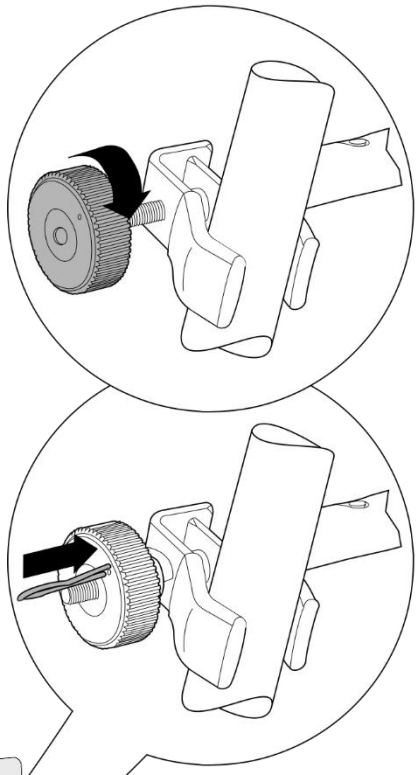

DE		Befestigungsbereiche
EN		Fastening sections

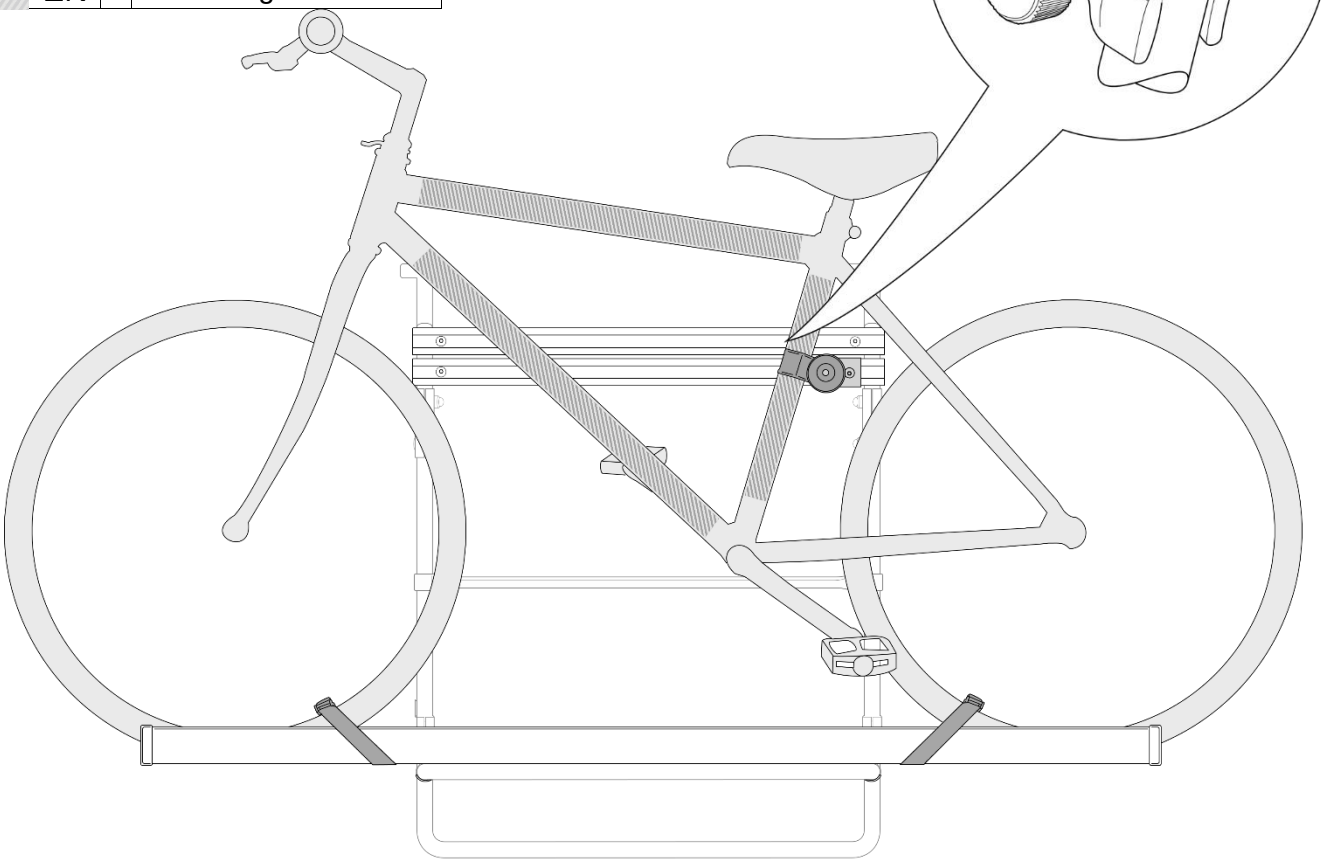

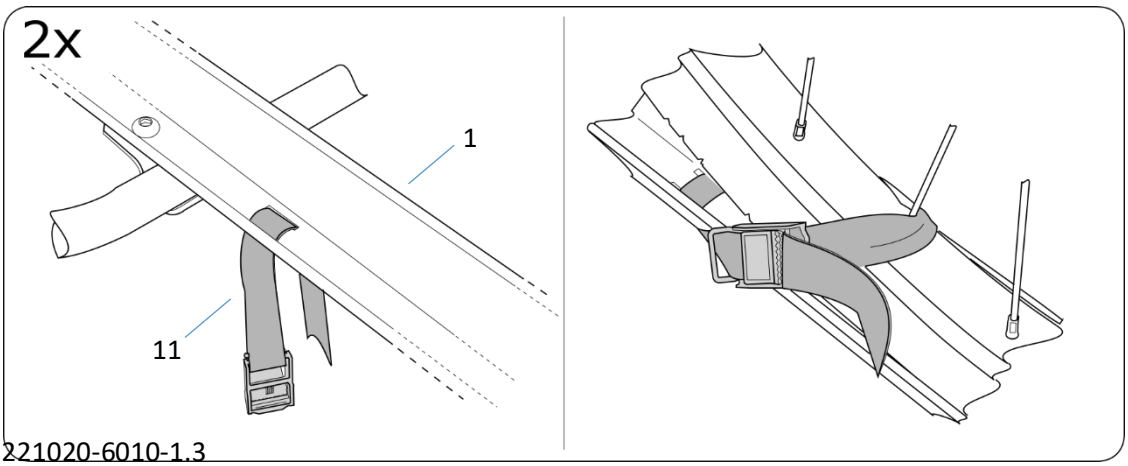

Ergänzung
Complement

DE	Möchten Sie Ihren Träger für den Transport eines 2. Fahrrades ergänzen benötigen Sie
EN	Do you want to expand the carrier for the transport of a 2nd bike you will need

DE	Fahrradschiene	Art.-Nr. Z110350
EN	Bicycle rail	art. no. Z110350
https://paulchensystem.net/Hecktraeger-Einzelkomponenten/Fahrradhaltesysteme/Fahrradschienen/Fahrradschiene-1350-mm-Gepulvert::3740.html		

DE	Fahrradaufnahme	Art.-Nr. Z140270
EN	Bicycle holder	art. no. Z140270
https://paulchensystem.net/Hecktraeger-Einzelkomponenten/Fahrradhaltesysteme/Fahrradhalter/Comfort-Class-Fahrradhalter-fuer-das-2-Fahrrad::2908.html		